Archief RadioDatabase.nl

MONO-RECORDER **EL 3553**

4 sporen - 2 snelheden

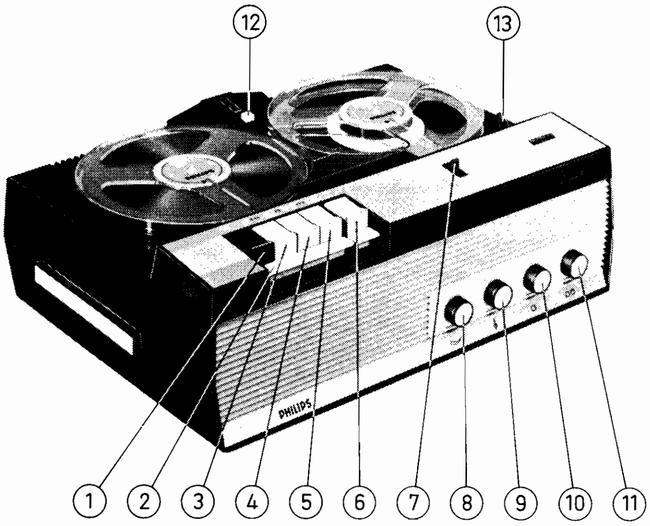

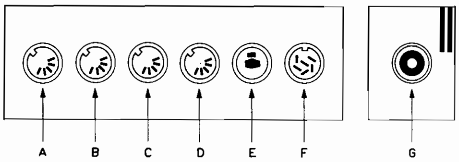

BEDIENINGSORGANEN

1.	Opnametoets	
2.	Stoptoets	
3.	Terugspoeltoets	
4.	Starttoets	
5.	Vooruitspoeltoets	
6.	Pauzetoets met ontgrendeltoets	
7.	Spoorkeuzeschakelaar	
8.	Geluidssterkte + netschakelaar	(R75)
9.	Klank	(R 76)
10.	Opnamekeuzeschakelaar	
11.	Opnameniveau microfoon	(R72)
12.	Opnameniveau radio, grammofoon, tweede recorder	(R71)
13.	Nulinstelling telwerk	
14.	Snelheidskeuzeschakelaar	

SPECIFICATIE

Bandsnelheid	4,75 en 9,5 cm/sec
Netspanning	110, 127, 220, 240 V~ 50 Hz
Opgenomen vermogen	± 40 W
Uitgangsvermogen luidspreker	1,5 W
Frequentiegebied	60 – 9000 Hz, 4,75 cm/sec 60 – 12000 Hz, 9,5 cm/sec
Maximale spoeldiameter	18 cm
Ingangsgevoeligheid microfoon	200 µV over 2 kohm
Ingangsgevoeligheid radio	2 mV over 20 kohm
Ingangsgevoeligheid PU	70 mV over 680 kohm
Uitgangsspanning lijnuitgang	750 mV over 20 kohm
Uitgangsspanning stereo	250 µV over 2 kohm
Uitgangsspanning oortelefoon	0–1,5 V over 50 ohm
Microfoon	EL 3781/00
Luidspreker	AD 3386 RX
Afmetingen	40 × 29 × 13,5 cm

OVERZICHT HALFGELEIDERS

TS 1	AC 172	Voorversterker (radio, grammofoon)
TS 2	AC 172	Voorversterker (microfoon)
TS 3	AC 128	Oscillator
TS 4	AC 125	Voorversterker
TS 5	AC 125	Voorversterker
TS 6	AC 126	Voorversterker
TS 7	AC 125	Stuurversterker
TS 8a, b	2×AC 128	Eindversterker
TS 9	AC 125	Stuurtransistor indicator
GR 1	4822 130 50182	Gelijkrichter voeding
GR 2	OA 79	Gelijkrichter indicator

AANSLUITINGEN

A	Voorversterker
B	Microfoon
C	Radio/versterker/2e bandrecorder
D	Grammofoon
E	Extra luidspreker
F	Hoofdtelefoon
G	Voetschakelaar

CODENUMMERS

Spoelschotel		4822 175 01282
Frictiering, vilt (onder spoelschotel)		4822 175 01281
Frictieschijf, nylon (onder spoelschotel)		4822 175 01279
Ring, teflon (voor spoelschotel)		4822 175 01341
Frictieblokje		4822 175 01343
Frictieschijf (linker spoelschotel)		4822 175 01283
Remblok (groot)		4822 175 01285
Remblok (klein)		4822 175 01347
Toets, wit		4822 163 01019
Toets, rood		4822 163 01022
Knop, stop		4822 163 01021
Knop, pauzestop		4822 163 01019
Snaarwiel		4822 175 01297
Knop voor potentiometers		4822 175 01271
Knop voor telwerk		4822 175 01371
Snaarwiel met as		4822 175 01316
Snaarwiel onder teller		4822 175 01296
Snaarwiel onder linker spoelschotel		4822 175 01297
Snaarwiel op „snaarwiel met as"		4822 175 01317
Drukvilt		4822 175 01301
Snelheidsomschakelaar		4822 175 01319
Aandrijfsnaar voor motor		4822 163 01027
Snaar voor vliegwiel		4822 175 01315
Houder voor wiskop		4822 175 01311
Bandgeleider, rechts		4822 175 01307
Spoelschotel, rechts		4822 175 01284
Snaar onder rechter spoelschotel		4822 163 01012
Frictieschijf rechter spoelschotel		4822 175 01342
Drukrol		4822 175 01101
Drukrolbeugel		4822 175 01336
Motorpoelie		4822 175 01139
Motor		4822 175 01286
Sporenschakelaar		4822 175 01276
Handvat		4822 175 01258
Knop van snelheidsomschakelaar		4822 175 01267
Indicatorlens		4822 175 01266
Indicatiemeter		4822 175 01345
Knop voor dekselsluiting		4822 175 01265
Afdekplaat (boven koppen)		4822 175 01255
Kast (bovenste gedeelte)		4822 175 01257
Kast (onderste gedeelte)		4822 175 01256
Teller		4822 175 01295
Spoelrol		4822 175 01109
Deksel		4822 175 01268
Lens boven telwerk		4822 175 01328
Klep		4822 175 01264
Opnamesterkteregelaar PU-radio	R71	916/GL20K
Opnamesterkteregelaar microfoon	R72	916/GL20K
Klankregelaar	R76	916/GL20K
Geluidssterkteregelaar	R75	916/DL4K+16K
Gelijkrichter (voeding)		4822 130 50182
Voedingstransformator		4822 117 00422
Verlichtingslampje LA1		8097 D/71

Archief RadioDatabase.nl

SERVICEWENKEN

Verschijnsel	Oorzaak	Remedie
Werkt helemaal niet	a. Smeltveiligheid defect	a. Eventuele fout opzoeken en smeltveiligheid vervangen
	b. Netsnoer, -steker onderbroken	b. Controleren
Werkt mechanisch niet	a. Snaar afgelopen	a. Snaar monteren of vervangen
	b. Motor defect	b. Motorlagers controleren of motor vervangen
Spoelt niet snel op	Het opspoeltussenwiel slipt op rechter spoelschotel	Ontvetten met spiritus of alcohol
Spoelt niet snel terug	Terugspoeltussenwiel slipt	Ontvetten met spiritus of alcohol
Remt niet of remt slecht	Remschoen vet, vuil of versleten	Ontvetten met spiritus of remschoen vervangen
Neemt niet op	Fout in versterker	Fout lokaliseren en repareren
Geeft niet weer	Fout in versterker	Fout lokaliseren en repareren
Jengelt	a. Aandrijfsnaar vet	a. Ontvetten met spiritus of snaar vervangen
	b. Opspoelfrictie van rechter spoelschotel onregelmatig	b. Frictie schoonmaken
	c. Drukrol loopt te zwaar	c. Drukrol + as vervangen
	d. Toonas krom	d. Vliegwiel vervangen
	c. Teller loopt te zwaar	e. Teller schoonmaken of vervangen
Band „lust" na inschakelen in stand weergave	Opspoelfrictie van rechter spoelschotel niet in orde	a. Frictie schoonmaken b. Snaar schoonmaken of vervangen
Ruis tijdens weergave	a. Fout in versterker	a. Fout lokaliseren en repareren
	b. Opname-/weergavekop gemagnetiseerd	b. Apparaat in stand „opname" enige malen in- en uitschakelen
Vervorming tijdens opname	a. Band wordt niet goed tegen opname-/weergavekop gedrukt	a. Drukviltje controleren
	b. Fout in versterker	b. Fout lokaliseren en repareren
Band wordt niet voldoende strak opgewikkeld tijdens versneld terugspoelen	Frictie van rechter spoelschotel te klein	a. Controleren of snaar gerekt is; zonodig snaar vervangen b. Frictie schoonmaken
Band wordt niet voldoende strak opgewikkeld tijdens versneld opspoelen	Frictie van linker spoelschotel te klein	a. Controleren of snaar gerekt is; zonodig snaar vervangen b. Frictie schoonmaken
Brokkelige weergave	a. Drukvilt tegen opname-/weergavekop versleten	a. Drukvilt vervangen en druk controleren
	b. Band vervuild	b. Band vernieuwen of schoonmaken met propje vilt
	c. Opname-/weergavekop vervuild	c. Kop schoonmaken met spiritus of alcohol
Brom tijdens weergave	Mu-metalen afschermbeugel sluit niet goed af tegen opname-/weergavekop	Beugel bijbuigen
Band wordt niet of slecht gewist	Wiskop vervuild	Wiskop schoonmaken met spiritus of alcohol

UITKASTEN

De beide helften van de kast en de montageplaat zijn bevestigd met vier schroeven, die met een lange schroevedraaier kunnen worden bereikt.

VAN 50 NAAR 60 HERTZ

Aandrijfsnaar in andere gleuf leggen (met kleinste diameter motorpoelie).

VERVANGING EINDTRANSISTORS

De eindtransistors AC 128 mogen **alleen** verwijderd worden bij uitgeschakeld apparaat, daar deze anders onvoldoende gekoeld worden.
Controleer na het inklappen van het chassis vooral, of deze transistors goed zijn vastgeschroefd.

Het verdient aanbeveling voor reparaties aan de print het toestel op zijn rechter zijkant te plaatsen.

Archief RadioDatabase.nl

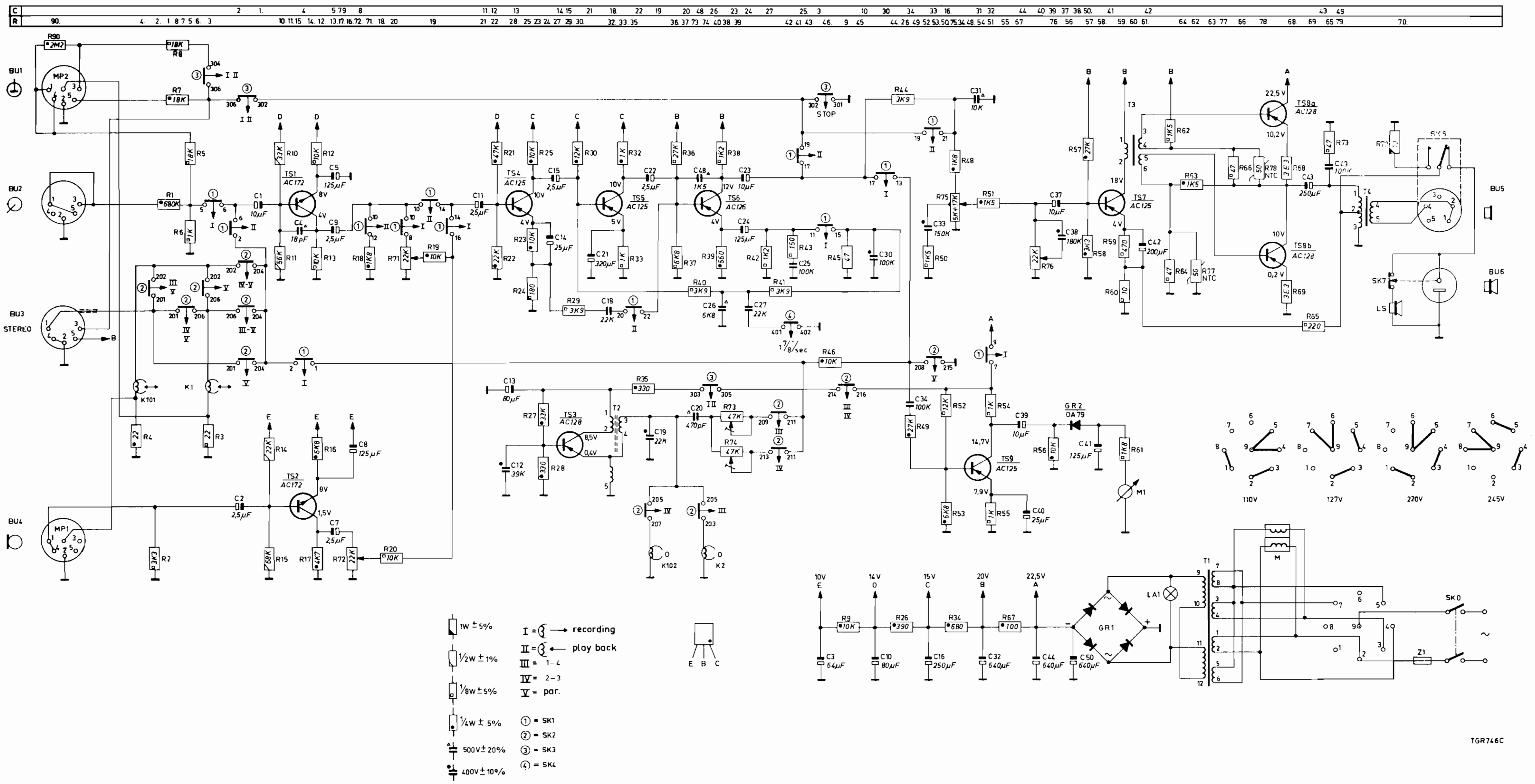

EL 3553
EL 3573
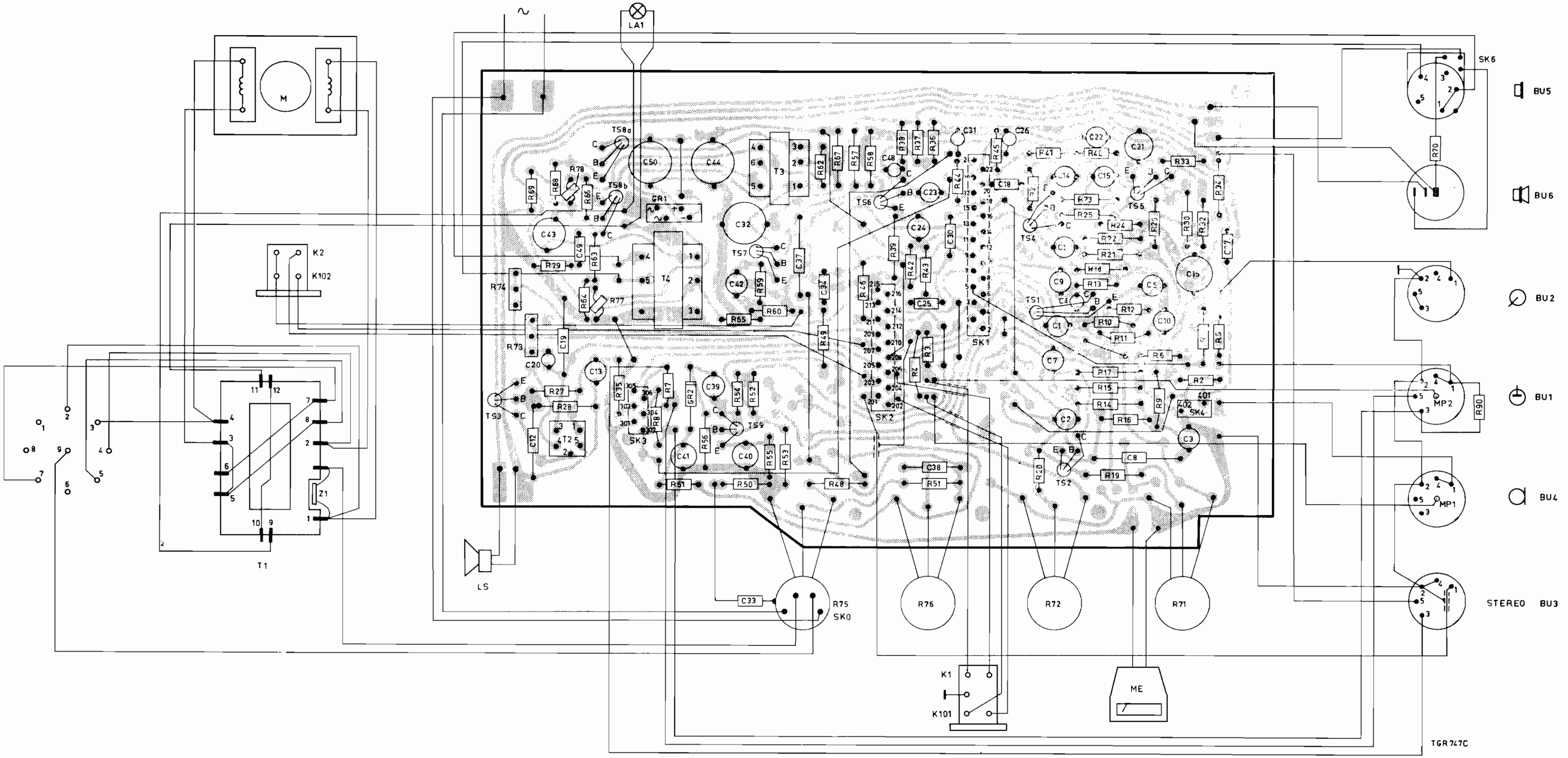
Archief RadioDatabase.nl